dosmatix produkte

inhalt

04 über dosmatix

05 unsere vision

06 unsere branchen

08 über unsere produkte

10 produkte im überblick

12 dosierer

12 ..... dos piston
14 ..... dos screw
16 ..... dos gear

16 materialversorgung

18 ..... dos prep light
20 ..... dos prep
22 ..... dos feed C
24 ..... dos feed H

24 kinematiken

26 ..... dos in-line
28 ..... dos cell light
30 ..... dos cell
32 ..... dos vac

34 gesamtsysteme

36 kontakt

dosieren in perfektion.

Erschwinglich für mittelständische Unternehmen, wegweisend für die automatisierte Produktion.

Bei dosmatix haben wir es uns zur Aufgabe gemacht, Dosieranlagen so einfach wie möglich zu gestalten und diese nach dem Baukastenprinzip zu entwickeln. So bieten wir unseren Kunden maximale Mehrwerte in der Beschaffung und im Betriebsprozess.

Insbesondere mittelständische Betriebe profitieren von einem unkomplizierten Einstieg in die automatisierte Dosiertechnik. Unsere Komponenten werden mit einem klaren Fokus auf Digitalisierung und die einzigartigen Vorteile der smarten Produktion entwickelt. Dabei legen wir großen Wert auf optimierte Wartung durch Predictive Maintenance und eine optimierte Ressourcennutzung.

Mit dosmatix erhalten Sie passgenaue, hochwertige Systeme, die auf Ihre Vergussanforderung abgestimmt sind. Unser Team steht Ihnen dabei jederzeit persönlich und kompetent zur Seite.

Willkommen bei dosmatix.

unsere vision

„Die besten Dosierergebnisse durch exzellente Performance."

In unserem Unternehmen ist exzellente Performance der Schlüssel zu allem, was wir tun. Sie bildet die Grundlage für unsere Mission, den höchsten Mehrwert für alle Beteiligten zu schaffen. Dies zeigt sich in unserem täglichen Miteinander, in der Leistung unserer Anlagen und in der Zusammenarbeit mit unseren Kunden und Partnern. Auch unser verantwortungsbewusster Umgang mit der Umwelt ist ein fester Bestandteil dieser Philosophie.

Unsere Vision ist es, die besten Dosierergebnisse zu erzielen. Dafür folgen wir stets unseren drei tragenden Säulen: Innovation, Digitalisierung und Exzellenz. Diese Werte treiben uns an, kontinuierlich die Grenzen des Machbaren zu verschieben, um herausragende Ergebnisse zu liefern.

von dosmatix in die welt »

erneuerbare energien

dosmatix Vergussanwendungen wie z. B. das Isolieren und Vergießen von elektrischen Bauteilen sorgen maßgeblich für Langlebigkeit und Robustheit der belasteten Bauteile von Solarmodulen.

gebäudetechnik

Im Vordergrund steht der langjährige Schutz vor Witterungseinflüssen wie Temperatur, Feuchtigkeit oder Frost. Die Materialvielfalt ist immens. Umso wichtiger sind anpassungsfähige Systemlösungen für jede Dosieraufgabe.

luft- und raumfahrt

dosmatix Dosiersysteme arbeiten äußerst wirtschaftlich. Die Materalförderung erreicht Bestwerte bei der Restmengenverwertung – entscheidend beim Einsatz teurer Hightech-Materialien.

automobilindustrie

dosmatix stellt effiziente Präzisionsverfahren bereit – u. a. für das Auftragen von Klebstoffen, das Abdichten von Bauteilverbindungen oder das Vergießen und Verkapseln hochwertiger und sensitiver Komponenten in Fahrzeugen.

industrie

Dosieren spielt in der Industrie von heute eine Schlüsselrolle. Modulare dosmatix Systemlösungen können einfach, schnell und flexibel auf die speziellen Vergussanforderungen verschiedenster Bauteile abgestimmt werden.

e-mobilität

Hier meistert dosmatix Herausforderungen – wie z. B. extrem robuste Klebeverbindungen von Batteriezellen oder den nachhaltigen Schutz vor Temperaturschwankungen, Vibration, Schmutz oder Nässe.

medizintechnik

dosmatix Lösungen bieten maximale Prozesssicherheit für anspruchsvolle Dosier- und Vergussverfahren in der Medizintechnik, wie beispielsweise bei einer Vielzahl von Verguss- und Klebeprozessen im Reinraum.

consumer electronic

Eine präzise Dosierung von Materialien mit unterschiedlicher Viskosität ist entscheidend für die einwandfreie Funktionalität verschiedenster Produkte, insbesondere bei den miniaturisierten Layouts in der Consumer electronic.

defense & security

In der Verteidigungs- und Sicherheitsindustrie gelten höchste Anforderungen an Fertigungssicherheit, Rückverfolgbarkeit und Materialqualität. Dosiertechnolgie übernimmt dabei eine zentrale Rolle.

dosmatix dosiersysteme.

Die perfekte Lösung für Ihre Anforderungen.

Jeder Anwendungsfall, jede Materialart und jede Kundenanforderung erfordern eine individuelle Zusammenstellung der Anlagen, um ein präzises und leistungsfähiges System zu gewährleisten. Die Dosiersysteme von dosmatix sind nach dem Baukastenprinzip konzipiert und bieten so maximale Flexibilität, um eine Vielzahl von Anwendungen optimal abzudecken.

Die richtige Kombination aus einem präzisen Dosierer, einer zuverlässigen Materialversorgung und der passenden Kinematiklösung ist entscheidend für eine herausragende Performance während des gesamten Vergussprozesses.

dosierer

Aus unterschiedlichen Vergussanforderungen wie variablen Dosiermengen und Taktzeiten resultieren spezifische, technische Anforderungen an die zum Einsatz kommenden Dosierer. **dosmatix** Dosierer bieten ideale und passgenaue Lösungen für das präzise Vergießen verschiedenster Materialien und leisten einen wichtigen Beitrag für kompromisslose Spitzenqualität bei den Endprodukten.

materialversorgung

Vergussmaterialien weisen ein breites Spektrum an Eigenschaften auf. Maßgeblich für prozesssicheres Dosieren ist deshalb eine optimale Materialaufbereitung (z.B. Entgasen oder Temperieren) und der störungsfreie Transport des Materials zum Dosierer. Die Materialart beeinflusst, welche Art der Materialversorgung für die jeweilige Anwendung die richtige ist.

kinematik

Verschiedene Produktionsumgebungen sowie Verguss- und Prozessanforderungen erfordern die Integration eines Dosierers in einen manuellen Handarbeitsplatz oder eine vollautomatische Kinematiklösung. **dosmatix** bietet flexible Lösungen. Sie erfüllen die aktuellsten Sicherheitsstandards und liefern passgenaue Zusatzfunktionen, um einen sicheren und einwandfreien Vergussprozess zu gewährleisten.

dosmatix produkte

dosierer

Kolbendosierer

dos piston

Materialverguss für abrasive und nicht-abrasive Medien.

Exzenterschneckendosierer

dos screw

Punktuelle Dosierung ab 15 µl und endloser Raupenauftrag mit einer Geschwindigkeit von bis zu 600 ml/min.

Zahnraddosierer

dos gear

Volumetrisches Dosiersystem für ungefüllte, nicht-abrasive, hochviskose Medien.

materialversorgung

Materialversorgung bis 70.000 mPa·s

dos prep light

Aufbereiten und Fördern von abrasiven und nicht-abrasiven Materialien mit einem Füllvolumen von 0,5 oder 3 Liter.

Materialversorgung bis 70.000 mPa·s

dos prep

Aufbereiten und Fördern von abrasiven und nicht-abrasiven Materialien bis zu einer Viskosität von 70.000 mPa•s.

Materialversorgung ab 70.000 mPa·s

dos feed C

Fördern von abrasiven und nicht-abrasiven Materialien aus Kartuschen ab einer Viskosität von 70.000 mPa•s.

Materialversorgung ab 70.000 mPa·s

dos feed H

Fördern von abrasiven und nicht-abrasiven Materialien aus Hobbocks ab einer Viskosität von 70.000 mPa•s.

kinematik

Integration

dos in-line

Achssystem für Bewegung des Dosierers in 3 Freiheitsgraden.

Stand-alone

dos cell light

Kompakter Dosierroboter inkl. Schutzzelle mit Achsbewegung in 3 Freiheitsgraden.

Stand-alone

dos cell

Achssystem inklusive Schutzzelle für Bewegung des Dosierers in 3 Freiheitsgraden.

Vakuumkammer

dos vac

Vakuumkammer mit integriertem Achssystem zur Positionierung von Bauteilen in 3 Freiheitsgraden.

dos piston

der allrounder unter den dosierern.

Materialverguss von 0,1 ml bis 106 ml.

die vorteile:

- Intelligente Anlagensteuerung
- Flexible Einstellung des Mischungsverhältnisses
- Einfache Systemintegration
- Innovative Konstruktion mit einfacher Wartung

Flexible Steuerung des Mischungsverhältnisses

Der dos piston hat zwei Motoren, die das Mischverhältnis der Komponenten (z. B. Harz und Härter) softwaregesteuert feinjustieren. Vorteile: Maximale Flexibilität und einfaches Handling.

Sensorik und Steuerungssoftware

Die Encoderdaten ermöglichen eine Zustandsprognose wichtiger Parameter. Die Topfzeit jedes Materials wird automatisch hinterlegt, um bei Überschreitung eine Warnung oder einen Spülschuss auszulösen.
(Gilt nicht bei der KInematikvariante workstation)

Spülflüssigkeit

Bei jedem Hub erfolgt automatisch ein Spülvorgang des Zylinders, um Ablagerungen an der Zylinderwand zu verhindern und einer Abnutzung an den Ventilen/ Dichtungen vorzubeugen.

Strömungsoptimierte Materialführung

Alle Materialführungen sind strömungsoptimiert, sodass das Vergussmaterial störungsfrei fließt.

Austauschbarer Dosierkopf

Der Dosierkopf lässt sich leicht von der Hubeinheit trennen, um schnelle Wartungs- und Reinigungsarbeiten zu ermöglichen.

Mischrohr mit Mischwendel

Ein aufgesetztes Mischrohr sorgt für eine gleichmäßige Vermischung der Komponenten. Die Mischrohre sind Einwegprodukte aus Kunststoff.

Optionale Funktionen:

- Ausstattung für abrasive Medien
- Dosierkopf und Mischrohrheizung

Variante	M	L	M - A (alternierend)	L - A (alternierend)
Dosiermenge*	0,1 bis 43 ml	bis 106 ml	kontinuierlich	kontinuierlich
Materialviskosität	Alle Viskositäten			
Abmessung (lxbxh)	110 x 155 x 660 mm	125 x 200 x 760 mm	160 x 285 x 695 mm	185 x 355 x 815 mm
Gewicht	ca. 12,4 kg	ca. 16,3 kg	ca. 28,2 kg	ca. 39,8 kg

*(Mischungsverhältnis 1:1 2K)

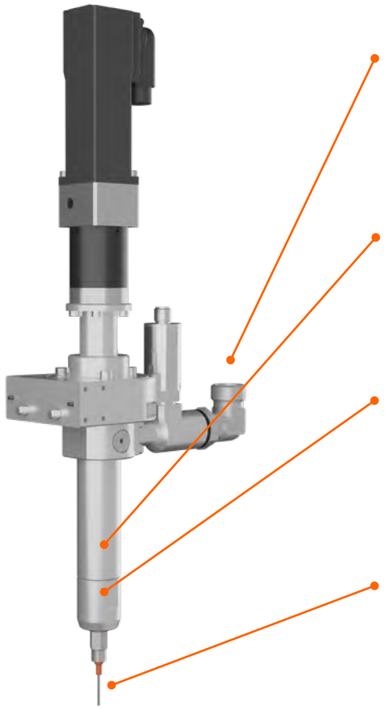

Flexibler Einlass mit Drucksensor

Der verstellbare Einlass ermöglicht eine flexible Integration in verschiedene Richtungen, ideal für die Anpassung an Komplettanlagen. Der integrierte Drucksensor überwacht den Eingangsdruck des Materials und sorgt so für präzise Dosierung.

Strömungsoptimierte Materialführung

Für maximale Leistung und optimale Dosiergeschwindigkeit sorgt die strömungsoptimierte Materialführung im Gehäuse von Stator und Rotor.

Präzise Exzenterschnecke

Die einfache Steuerung des Dosierers in beide Richtungen ermöglicht eine gleichmäßige und kontinuierliche Materialauftragung. Dies sorgt für saubere Dosierergebnisse mit kontrolliertem Abriss ohne Nachtropfen.

Vielseitiger Dosierauslass

Dank der Überwurfmutter am Auslass können verschiedene Dosiernadeln problemlos angeschlossen werden. Dadurch ist die dos screw für unterschiedlichste Anwendungsfelder bestens geeignet.

Variante 1K	XS			S		M	L	XL	
Menge pro Umdrehung	3 µl	10 µl	50 µl	0,14 ml	0,53 ml	0,35 ml	1,1 ml	2 ml	9,5 ml
Max. Dosiergeschwindigkeit*	180	600 µl/min	3000	8,5	32 ml/min	21 ml/min	66 ml/min	120	570 ml/min
Min. Dosiermenge	<1µl	1 µl	5 µl	0,015 ml	0,06 ml	0,04 ml	0,1 ml	0,2 ml	1 ml
Materialviskosität	bis 1.000.000 mPa·s								
Abmessung (lxbxh)**	190 x 89 x 341 mm			182 x 89 x 353 mm		195 x 96 x 424 mm	200 x 96 x 452 mm	200 X 96 X 471 mm	
Gewicht Aluminium***	ca. 2,3 - 2,9 kg			ca. 2,3 - 2,95 kg		ca. 2,8 - 3,5 kg	ca. 3,9 kg	ca. 4,3 kg	
Gewicht Edelstahl***	ca. 2,5- 3,3 kg			ca. 2,6 - 3,4 kg		ca. 3,7 - 4,4 kg	ca. 5,1 kg	ca. 5,8 kg	

Variante 2K: Alle 1K-Varianten können auf unterschiedliche Weise miteinander kombiniert werden, um eine 2K-Variante zu bilden.

* 60 Umdrehungen/min
** ohne Dosiernadel
*** inkl. Motor

dos screw

endlose dosierpower by dosmatix.

Punktuelle Dosierung (< 1 µl) und endloser Raupenauftrag mit einer Geschwindigkeit von bis zu 600 ml/min.

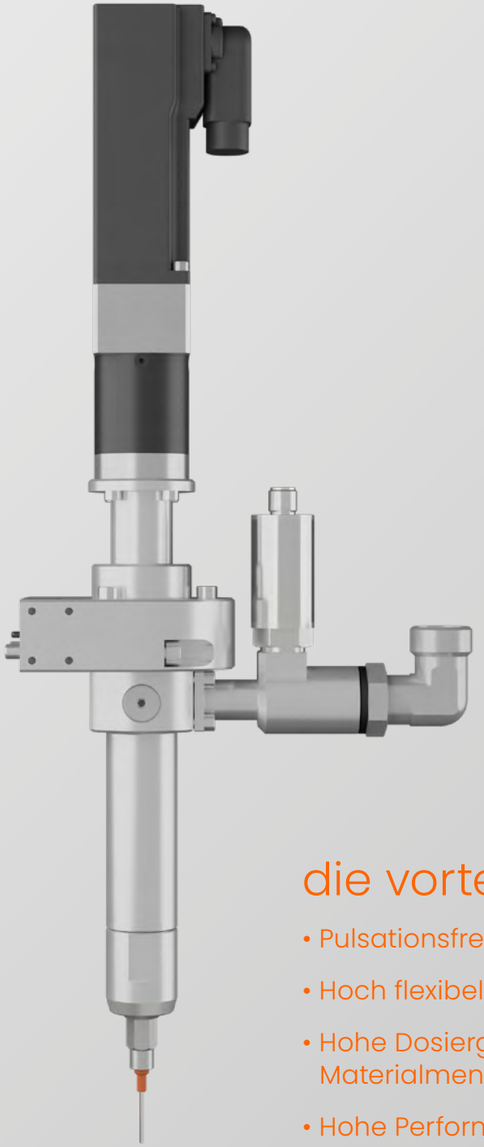

die vorteile:

- Pulsationsfrei für homogene Raupenapplikationen
- Hoch flexibel für eine Vielzahl von Medien
- Hohe Dosiergenauigkeit auch bei sehr kleinen Materialmengen
- Hohe Performance bei geringem Gewicht

dos gear

der zahnraddosierer für eine kontinuierliche performance.

Für nicht abrasive, hochviskose Materialien.

die vorteile:

- Kompatible und flexible Integration
- Volumetrisches Dosiersystem
- Maximale Prozessstabilität

Präzise Raupenkontur

Hohe Präzision bei der Applikation wird durch die variable Einstellung der Dosiergeschwindigkeit erreicht. Die exakte Maßhaltigkeit der Raupen und ein kontrollierter Materialabriss erfolgen durch den aktiven Materialrückzug.

Automatische Druckentlastung

Nach dem Dosiervorgang wird der Materialdruck kontrolliert abgebaut. So wird unkontrolliertes Nachtropfen verhindert, Materialstress reduziert und saubere Konturen sowie reproduzierbare Dosierergebnisse erzielt - auch bei niedrigviskosen Medien.

Integrierter Drucksensor

Der Drucksensor im Zulauf überwacht kontinuierlich die Materialversorgung und liefert verlässliche Daten, wie beispielsweise Abweichungen im Förderdruck, um die Prozessqualität auf einem konstant hohen Niveau zu halten.

Wellendichtung mit Sperrschmierung

Die Sperrschmierungskammer hat zusätzlich eine Dichtung, wodurch Leckagen deutlich minimiert, Standzeiten verlängert und Wartungsintervalle reduziert werden. Die Dichtstelle wird zuverlässig entlastet, was die Prozesssicherheit, insbesondere bei gefüllten oder chemisch anspruchsvollen Medien, erhöht.

Variante 1K	S	M	L
Dosiervolumen	0,6 ml/Umdrehung	1,2 ml/Umdrehung	2,4 ml/Umdrehung
Materialviskosität	Nicht abrasive, hochviskose Materialien		
Wiederholgenauigkeit	bis zu ± 0,1 %	bis zu ± 0,1 %	bis zu ± 0,1 %
Max. zulässiger Gegendruck Pumpenausgang	150 bar	150 bar	150 bar
Abmessung (lxbxh)	190 x 154 x 388 mm	190 x 154 x 392 mm	190 x 154 x 400 mm
Gewicht	4,2 kg	4,3 kg	4,4 kg

dos prep light

smarte aufbereitung für kleine mengen.

Aufbereiten und Fördern mit einem Füllvolumen von 0,5 oder 3 Liter.

die vorteile:

- Wirtschaftliche und effiziente Aufbereitung kleiner Materialmengen
- Platzsparend zur flexiblen Integration
- Zwei Größen mit verschiedenen Optionen für die perfekte Materialhomogenisierung
- Ideal für Labor- und Forschungseinsätze

Platzsparendes Design

Diese innovative Lösung für die Materialaufbereitung kleiner Mengen spart Platz, indem sie sich nahtlos in Dosier- und Gesamtsysteme integriert – ohne zusätzlichen Platzbedarf.

Flexible Befüllungsvarianten

Das Material kann über zwei frei wählbare Varianten befüllt werden: Schlauchlösung oder Trichter.

Stetige Materialzirkulation

Eine durchgehende Zirkulation des Materials stellt sicher, dass während des gesamten Prozesses konstant hohe Qualitätsergebnisse erzielt werden.

Füllstandsüberwachung

Zwei Sensoren überwachen den Füllstand, um Betriebsunterbrechungen zu vermeiden. Zusätzlich ermöglichen Schaugläser eine einfache Kontrolle für den Bediener

Vakuumpumpe: Höchstleistung für blasenfreies Material

Eine Vakuumpumpe erzeugt ein starkes und schnelles Vakuum, was die Blasenfreiheit im Material signifikant erhöht und eine optimale Materialqualität gewährleistet.

oder

Ejektor: Kosteneffiziente Lösung für geringere Anforderungen

Die Ejektor-Variante von dosmatix bietet eine budgetfreundliche Einstiegsoption, ideal für Materialien mit weniger anspruchsvollen Anforderungen, die dennoch zuverlässige Leistung erfordert.

Variante	S	L
Volumen je Variante	0,5 l	3 l
Fördervolumen	30 ml/Hub	
Vakuumniveau	5 mbar	
Maximale Temperierung	60 °C (mit Zusatzoption Heizen)	
Höhe	570 mm	1070 mm
Gewicht	6,5 kg	12 kg

Optionale Funktionen:

Heizung
Die optionale Ausstattung mit einer Heizung ermöglicht die Erwärmung des Materials auf bis zu 80°C.

Strömungsoptimiertes Rührwerk

Ein strömungsoptimiertes Rührwerk gewährleistet die gleichmäßige Durchmischung und Temperierung der Vergussmaterialien.

Intelligente Sensorik

Ein Füllstandssensor mit optimierter Position überwacht die Materialmenge in den Kesseln, um die maximal mögliche Vergussmenge auszuschöpfen. Zur Regulierung des Kesseldrucks wird ein Vakuumsensor eingesetzt.
Ein Grenzwertsensor verhindert Verschmutzungen und Ausfälle der Anlage durch beispielsweise aufschäumendes oder überquellendes Material.

dosmatix Doppelkolbenpumpe

Durch eine innovative Ventiltechnik mit größeren Einlaufquerschnitten lassen sich best-in-class Leistungswerte beim Fördervolumen erreichen. Mittels neuartiger Eigenkalibrierung der Pumpengeschwindigkeit wird der bestmögliche Befüllgrad ermittelt.

Optionale Funktionen:

Heizung
Die optionale Ausstattung der dos prep mit einer individuellen Heizung pro Komponente ermöglicht die Erwärmung des Materials auf bis zu 80°C.

UV-Schutz
Für gewisse Materialarten in bestimmten Anwendungsfällen, kann die dos prep mit einem UV-Schutz ausgestattet werden.

Variante	1 Komponente	2 Komponente
Volumen je Kessel	60 l	
Fördervolumen	250 ml/Hub	
Förderperformance - mind.	250 ml/Min pro Komponente (grenzviskose Medien mit ca. 70.000 mPa·s)	
Förderperformance - mind.	1500 ml/Min pro Komponente (geringviskose Medien mit ca. 1.000 mPa·s)	
Vakuumniveau	5 mbar	
Maximale Temperierung	80 °C (mit Zusatzoption Heizen)	
Elektrische Versorgung	400V AC (3L-N-PE) / 16 A	
Pneumatische Versorgung	Konstant 6 Bar, Klasse 5 DIN ISO 8573-1	
Abmessung (lxbxh)	900 x 850 x 1500 mm	1600 x 850 x 1500 mm
Gewicht	ca. 400 kg	ca. 600 kg
Steuerungssystem	Beckhoff Automation	

dos prep

materialaufbereitung für perfekte dosierergebnisse.

Für abrasive und nicht-abrasive Materialien bis 70.000 mPa·s.

die vorteile:

- Unerreichte Förderperformance
- Prozesssicherheit dank Selbstregulierung
- Industrie 4.0 fähige Sensorik
- Perfekt aufbereitetes Vergussmaterial

dos feed C

materialfördereinheit aus kartuschen für kleinserien.

Für pastöse Medien mit einer Viskosität ab 70.000 mPa·s.

die vorteile:

- Gewichtsoptimiert für präzise Vergussergebnisse
- Variable Größen für gängige Kartuschenarten
- Anwenderfreundliche Bedienung

Leichte Bauweise

Ein Platzsparendes und leichtes Design der dos feed C sorgt für maximale Dosiergeschwindigkeit beim Auftrag.

E/A-Platine

Durch den Einsatz der Platine wird eine präzise Füllstandsermittlung über die gesamte Kartuschenfüllmenge mittels Wegmesssensor sowie eine automatische Druckregelung zur Materialförderung ermöglicht.

Einfacher Kartuschenwechsel

Das Aufschrauben ermöglicht einen besonders einfachen und schnellen Kartuschenwechsel – für maximale Anwenderfreundlichkeit.

Kugelhahn

Ein Kugelhahn wird verwendet, um einfache Entlüftungsvorgänge durchzuführen.

Variante	S (6oz.)	M (20oz.)	EURO
Kompatible Kartuschen	Semco (weitere auf Anfrage)	Semco (weitere auf Anfrage)	310 ml Außengewinde (Standard Euro) 310 ml Außengewinde (Alu) 310 ml Innengewinde
Fördervolumen	180 ml	600 ml	310 ml
Gewicht	ca. 1,6 kg	ca. 2,1 kg	ca. 1,85 kg
Max. höhe Kartuschenaufnahme	485 mm	620 mm	693 mm
Kartuschendurchmesser	45 mm	73,5 mm	51,5 mm

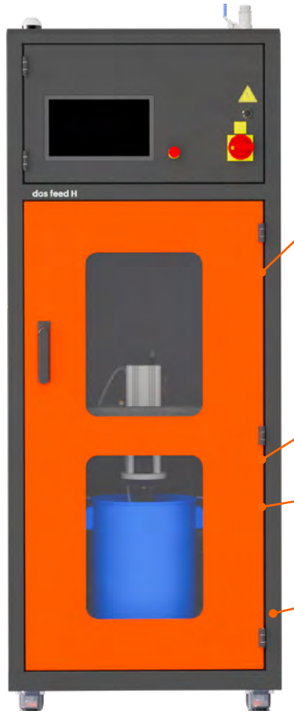

Modulares Pumpenkonzept

dos feed H wird wahlweise nach Anforderung mit verschiedenen Pumpen bestückt:

1. Vertikale Kolbenpumpe für abrasive und nicht-abrasive Stoffe (bis 35 bar, Viskosität bis 500.000 mPa·s).
2. Leistungsstarke Schöpfkolbenpumpe für nicht-abrasive Stoffe (bis 80 bar, Viskosität bis zu 3 Mio mPa·s).

Die Pumpen fördern kontinuierlich und sorgen für einen maximalen Materialtransport.

Innovative Vakuumfolgeplatte

Die innovative Einwegplatte ohne doppelten Boden reduziert Materialverschwendung und optimiert den Ressourceneinsatz. Dank der FusionMesh-Filtertechnologie erfolgt das automatisierte, blasenfreie Andocken. Ein manuelles Entlüften über den Kugelhahn sowie Materialverluste durch Entlüften entfallen.

Präzise Vakuumtechnologie

Der Einsatz von Vakuum zwischen Folgeplatte und Material sorgt für einen zuverlässige Andockprozess und verhindert, dass Luft zum Dosierer gelangt.

Robuste Sensorik und Software

Die integrierte Eigenkalibrierung passt automatische die Pumpengeschwindigkeit, das Fördervolumen und den Materialdruck an. Abweichungen werden in Echtzeit erkannt und ausgeglichen, wodurch die Prozessstabilität erhöht wird.

Pumpenart	Schöpfkolbenpumpe	Vertikale Kolbenpumpe
Hobbockgröße (Nennvolumen)	z.B 22 Liter (Standard Hobbock)	z.B 22 Liter (Standard Hobbock)
Fördervolumen	27 ml/Hub	250 ml/ Hub
Elektrische Versorgung	230V AC (L-N-PE) / 16A	230V AC (L-N-PE) / 16A
Pneumatische Versorgung	Konstant 6 Bar, Klasse 5 DIN ISO 8573-1	Konstant 6 Bar, Klasse 5 DIN ISO 8573-1
Abmessung (lxbxh)	1K: 700 x 600 x 1802 mm 2K: 1400 x 600 x 1808 mm	1K: 700 x 600 x 1802 mm 2K: 1400 x 600 x 1808 mm
Gewicht	1K: ca. 155 kg 2K: ca. 300 kg	1K: ca. 160 kg 2K: ca. 320 kg
Steuerungssystem	Beckhoff Automation	Beckhoff Automation

dos feed H

materialförderung mit maximaler materialausnutzung.

Für abrasive und nicht-abrasive Materialien ab 70.000 mPa·s.

die vorteile:

- Effiziente Materialverwertung bis zu 99,6 %
- Flexibler Pumpeneinsatz
- Maximale Prozesssicherheit

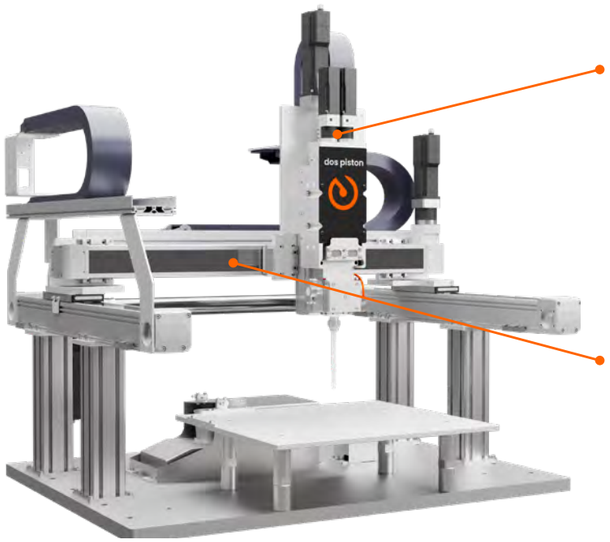

Maximale Integration und Kompatibilität

Die dosmatix Materialversorgungen lassen sich einfach integrieren. Die universelle Adapterplatte ermöglicht eine flexible und sichere Montage der dosmatix Dosierer.

dosmatix all-in-one Lösung

Die dos inline ist in drei verschiedenen Größen für Außenmaße und Verfahrbereich erhältlich, wodurch sie sich optimal an unterschiedliche Bauteile und die Bestückung von Werkstückträgern anpassen lässt.

Variante	S	M	L
Außenmaße (lxbxh)	1210 x 1310 x 1300 mm	1410 x 1510 x 1300 mm	1710 x 1810 x 1300 mm
Gewicht	ca. 529 kg	ca. 650 kg	ca. 880 kg
Verfahrbereich XYZ*	500 x 305 x 300 mm	750 x 555 x 300 mm	1000 x 805 x 300 mm
Max. Verfahrgeschwindigkeit	600 mm/s		
Dosiergeschwindigkeit	35-50 mm/s		
Wiederholgenauigkeit	0,05 mm		
Max. Beladung	25 kg		
Spannungsversorgung	230 V (Einphasen-Wechselstrom)		
Steuerungssystem	Beckhoff Automation		

* in Kombination mit dos piston M Dosierer und dos prep Materialversorgung

dos in-line

modulares achssystem als integrationsmodul.

Für abrasive und nicht-abrasive Materialien bis 70.000 mPa·s.

die vorteile:

- Maximale Integration und Kompatibilität
- Optimale Integrierbarkeit
- Skalierbar und flexibel

dos cell light

kartesischer dosierroboter im kompaktformat.

Achsbewegung in 3 Freiheitsgraden.

die vorteile:

- Leistungsstarke Komplettlösung
- Geringe Stellfläche, hohe Traglast
- Performantes Steuerungssystem
- Sicher und effizient

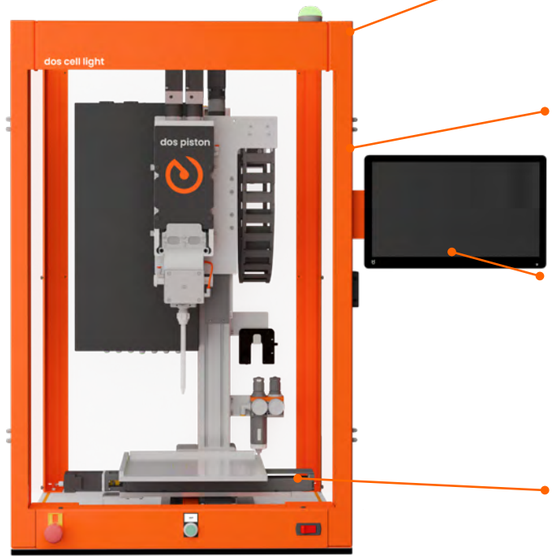

„Safety first“ - mit inkludierter Schutzumhausung

Die integrierte Schutzumhausung sorgt für eine sichere Arbeitsumgebung.

Robuste Linearachsen, CNC-bahngesteuert

Die robusten Linearachsen ermöglichen exakte Bewegungen und höchste Wiederholgenauigkeit im Prozess und bieten dabei hohe Traglasten.

Beckhoff-Steuerungssysteme

Die industriegerechte Steuerung über Beckhoff Automation mit benutzerfreundlichem User Interface ermöglicht die zentrale Dosiersteuerung.

Kugelumlaufspindeln

Präzise Kugelumlaufspindeln und leistungsstarke Closed-Loop-Motoren sorgen für eine exakte Bahnsteuerung des Systems.

dos cell light	
Außenmaße (lxbxh)	660 x 850 x 1175 mm
Gewicht inkl. Dosierequipment	ca. 100 kg
Verfahrbereich XYZ	300 x 300 x 300 mm
Wiederholgenauigkeit	+ - 0,01 mm
Spindelsteigung	5 mm/Umdrehung
Verfahrgeschwindigkeit*	80 mm/s
Max. Beladung	Werkzeug Traglast - 12 kg Werkstück Traglast - 5 kg
Steuerungssystem	Beckkoff Automation

*Andere Konfigurationen nach Absprache möglich

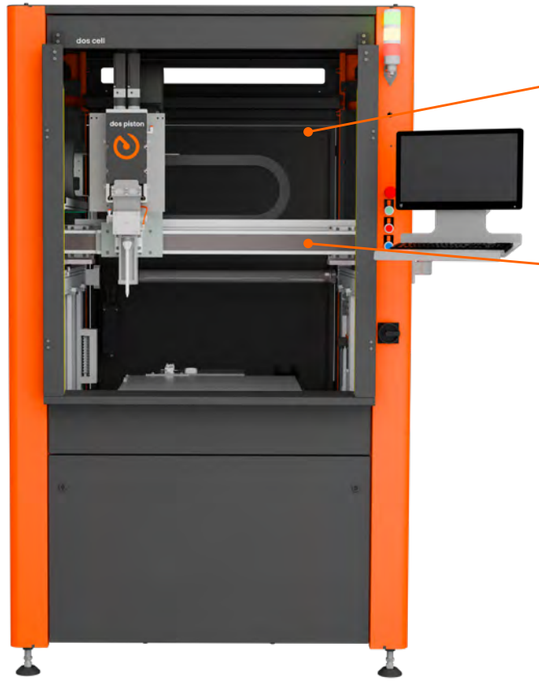

Automatisierte Systemlösung in drei verschiedenen Größen

Die Systemlösung ist vielseitig einsetzbar für diverse Bauteile und Werkstückträger. Zudem ist die dos cell in zwei Varianten erhältlich: mit Schutztür oder Lichtvorhang. Beide Ausführungen erfüllen neueste Sicherheitsstandards.

dosmatix all-in-one Lösung

Das System ermöglicht eine einfache Integration der dosmatix Materialversorgungen und ist mit einer universellen Adapterplatte ausgestattet, die die Aufnahme von dosmatix Dosierern erleichtert. Eine integrierte Wiegezelle sorgt für die regelmäßige Überprüfung der Materialmengen, insbesondere bei Spülvorgängen. Zusätzlich bietet die Zelllösung eine vollautomatische Nadelvermessung.

Optionale Funktionen:

- Nadelreinigung
- Livestream
- UV-Aushärtung

Variante	S	M	L
Außenmaße (lxbxh)	1250x 1250 x 2300 mm	1500 x 1500 x 2300mm	1750 x 1750 x 2300 mm
Gewicht	ca. 800 kg	ca. 930 kg	ca. 1200 kg
Verfahrbereich XYZ*	500 x 455 x 300 mm	750 x 705 x 300 mm	1000 x 955 x 300 mm
Max. Verfahrgeschwindigkeit	600 mm/s		
Dosiergeschwindigkeit	35-50 mm/s		
Wiederholgenauigkeit	0,05 mm		
Max. Beladung	25 kg		
Spannungsversorgung	400 V (Einphasen-Wechselstrom)		
Steuerungssystem	Beckhoff Automation		

* in Kombination mit dos piston M Dosierer und dos prep Materialversorgung

dos cell

modulares achssystem mit schutzumhausung für high performance dosierung.

Für abrasive und nicht-abrasive Materialien bis 70.000 mPa·s.

die vorteile:

- Skalierbar und flexibel
- Aktuelleste Sicherheitsstandards
- Maximale Integration und Kompatibilität
- dosmatix all-in-one Systemlösung

Serviceschlitten
Ein integrierter Serviceschlitten auf der dos vac ermöglicht dem Anwender optimale Wartungs- und Reinigungsarbeiten am dos piston durch die leichte Zugänglichkeit.

Vakuumtür
Eine großzügige, transparente Tür und zusätzliche Fenster bieten dem Bediener eine hervorragende Sicht ins Innere der Kammer und verbessern die Benutzerfreundlichkeit.

Werkstückträgeraufnahme-Abfrage
Ein Sensor verhindert Fehlbedienungen und Verschmutzungen durch Fehldosierungen, indem er eine fehlende Werkstückträgeraufnahme automatisch erkennt.

Zweihandbedienung
Die 2-Hand-Bedienung der Vakuumtür gewährleistet maximale Anwendersicherheit beim Verschließen der Vakuumtür und trägt somit wesentlich zur Arbeitssicherheit bei.

Optionale Funktionen:
Schallschutzhaube für Vakuumpumpe
Reduziert den Geräuschpegel erheblich und sorgt durch den Lärmschutz für höheren Komfort.

> Automatische Luftregulierung
Temperatursensor reguliert Lüfterdrehzahl, um Überhitzungen in der Vakuumpumpe zu vermeiden.

> Anschluss an Abluftsystem
Anschluss an externe Absaugung möglich, sodass die Abluft nicht ins Produktionsfeld gelangt.

Variante	M	L
Außenmaße (lxbxh)	1430 x 1450 x 2330 mm	1585 x 1600 x 2480 mm
Außenmaße Kammer (lxbxh)	1140 x 790 x 565 mm	1300 x 870 x 685 mm
Gewicht (exkl. Vakuumpumpe)	ca. 700 kg	ca. 830 kg
Vergussbereich XY*	400 x 300 mm	500 x 350 mm
Verfahrbereich XYZ	500 x 320 x 200 mm	600 x 370 x 300 mm
Max. Verfahrgeschwindigkeit	X,Y: 160 mm/s; Z: 50 mm/s	X,Y: 160 mm/s; Z: 50 mm/s
Funktion	Vakuumverguss bis zu 3 mbar	Vakummverguss bis zu 3 mbar
Elektrische Versorgung	400V AC (3L-N-PE) / 32 A	400V AC (3L-N-PE) / 32 A
Steuerungssystem	Beckhoff Automation	Beckhoff Automation

* anpassung auf anfrage möglich

die vorteile:

- Maximale Funktionalität und hohe Dichtigkeit
- Kurze Taktzeiten für maximale Produktionsgeschwindigkeit
- Vergleichsweise energieeffizienter Betrieb
- Kompakte Bauweise und modulare Systemstruktur

dos vac

vakuumverguss für anspruchsvolles vergießen.

handarbeitsplätze

die perfekte einstiegslösung

Im Veranschaulichungsbeispiel:
dos workstation + dos piston + dos feed C

Handarbeitsplätze bieten eine ideale Einstiegslösung für das manuelle Dosieren. Im Vergleich zu automatisierten Dosiersystemen ist dieses Produkt eine kostengünstige und platzsparende Alternative für Ihre Dosieranforderungen.

Je nach Materialart und Dosiermenge lässt sich die Stativlösung flexibel mit verschiedenen Dosiersystemen und Materialversorgungen kombinieren.

Kombinierbare Produkte zur Kinematik dos workstation

Dosierer: dos piston, dos screw oder dos gear

Materialversorgungen: Je nach Materialmenge und Viskosität - dos prep light, dos prep, dos feed C oder dos feed H

integrationsmodule

individuell integrier- und kombinierbar

Im Veranschaulichungsbeispiel:
dos piston + dos in-line + dos prep

Integrationskomponenten lassen sich mühelos als Einzelprodukte oder in Kombination in bestehende Dosiersysteme oder Produktionslinien integrieren. Sie sind ideal, um vorhandene Produkte zu ersetzen, zu erneuern oder zu erweitern.

Produkte zur Integration

Dosierer: dos piston, dos screw oder dos gear

Materialversorgungen: dos prep light, dos prep, dos feed H oder dos feed C

Kinematik: dos in-line

standalone-systeme

automatisierte dosiersysteme

verguss unter atmosphäre

Im Veranschaulichungsbeispiel:
dos cell + dos piston + dos feed H

verguss unter vakuum

Im Veranschaulichungsbeispiel:
dos vac + dos piston alternierend + dos prep

Automatisierte Dosiersysteme als Stand-alone Anlagen bieten die ideale Lösung für Serienprodukte und optimieren durch hohe Taktzeiten und Verfahrgeschwindigkeiten den Vergussprozess.

Abhängig von den Anforderungen kommt entweder eine Atmosphären- oder Vakuumlösung zum Einsatz. Ein passendes Dosiersystem und eine effiziente Materialversorgung vervollständigen das Gesamtsystem.

Gesamtlösungen

Dosierer: dos piston, dos screw oder dos gear

Materialversorgungen: Je nach Materialmenge und Viskosität - dos prep light, dos prep, dos feed H oder dos feed C

Kinematik:
Für den Atmosphärenverguss: dos cell oder dos cell light
Für den Vakuumverguss: dos vac

gesamt systeme im überblick

kontakt

dosmatix GmbH
Gewerbering 6
93345 Hausen

Telefon: +49 8783 9667 50
E-Mail: info@dosmatix.com
Web: www.dosmatix.com

sales

Telefon: +49 8783 9667 530
E-Mail: sales@dosmatix.com

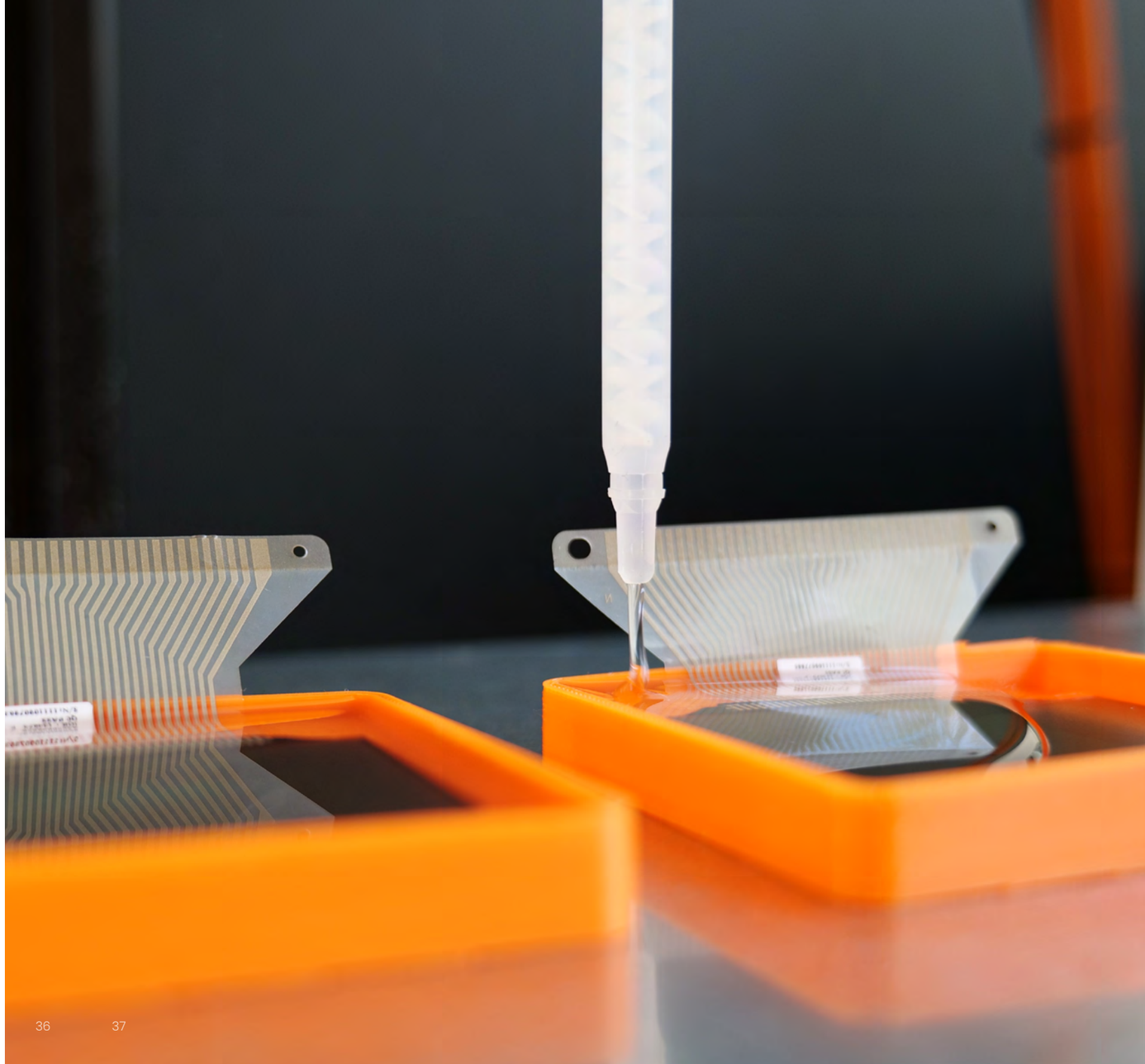

dosmatix

dosmatix.com